OA-100B
ポータブルオゾン除菌消臭器
取扱説明書

Simpex
株式会社 Simpex
〒103-0016　東京都中央区日本橋小網町 8-2
BIZMARKS 日本橋茅場町 5F

本製品をご購入いただきありがとうございます。
製品を安全にご使用いただくために、ご使用前に取扱説明書をよくお読みください。

■同梱物 (Package Contents)

本体、USB ケーブル

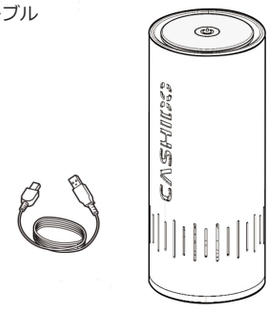

■部位名 (Nomenclature)

製品上部

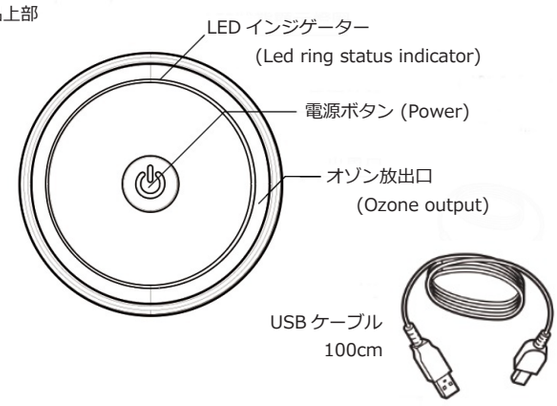

■接続方法 (Installation)

1.USB ケーブルを本体に接続します。
2. 接続後 LED リングインジケーターが点灯します。

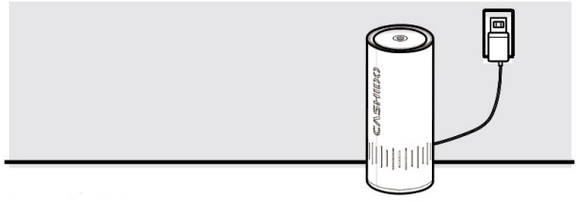

■使用方法 (Start operation)

運転モード：弱 (青の LED が点灯)- オゾン放出 3 分、停止 7 分の間隔で運転。
強 (オレンジの LED が点灯)- オゾン放出 5 分、停止 5 分の間隔で運転。いずれも電源が 8 時間後に自動的に切れます。

■製品仕様 (Specifications)

製品名：オゾン除菌消臭器
材質：アルミニウム合金
寸法：φ65mm x 170mm
重量：280g
オゾン放出量：最大 5 ～ 6mg/Hr
使用可能面積：10 ㎡
使用可能環境：5℃～ 40℃
満充電までに要する時間：約 6 時間
運転音：3dB (弱モード)、21dB (強モード)
原産国：台湾

■トラブルシューティング (Troubleshooting)

下記の手順をお試しください。
問題が解決しない場合は販売店までお問合せください。

〇問題点〇
充電中に LED が点灯しない。製品の運転が開始しない。
↓↓
〇原因〇
1. 電源の供給がない。
2. バッテリー残量が少ない。(長期間の未使用期間がある場合など)
↓↓
〇解決方法〇
1. 同梱されている USB ケーブルを本体に接続してください。
2.USB ケーブルを取り外し、再度接続してください。
3.USB ケーブルを本体にしばらく接続し、電源を切った後、
再度電源を立ち上げてください。

〇問題点〇
本体からの異音。
↓↓
〇原因〇
1. 本体内部へのホコリ等の蓄積。
2. 外気温が高温。
↓↓
〇解決方法〇
1. ブロワーなどを使用しホコリ等を本体内部から取り除いてください。
2. 長時間の使用による本体の発熱を冷却するために一旦運転を停止してください。

■オゾンの安全性について (Ozone Safety Notices)

本機のオゾン放出量は国際的な安全基準に基づいた 0.05ppm 以下です。

(ppm)	オゾン排出規制
0.003	検出最低値
0.06	欧州基準 8 時間平均
0.07	米国 EPA 基準 8 時間平均
0.10	米国 OSHA 基準 8 時間平均
0.12	欧州基準 1 時間平均

■本機を安全にご使用いただくために (Safety Precautions)

・換気の悪い環境では使用しないでください。
・本機の使用により体調が悪化した場合は、直ちに使用を停止してください。
・オゾンの放出口から 30cm 以内に物を置かないでください。
・オゾンの放出口に顔を近づけないでください。
・ご使用するスペースに合わせて運転モードを選択してください。
・お子様や、ペットの手の届かない場所に本機を設置してください。
・本機を火気や可燃性ガスの近くでは使用しないでください。

●ご使用時に本機の不具合を確認したら直ちに電源を切ってください。
●内部に異物が落下した場合は取り出してください。
●オゾンの放出口には何も設置しないでください。
●オゾンの放出口に手を触れないでください。
●損傷のある USB ケーブルを使用しないでください。
●本機をクリーニングの際は有害な化学物質を含む洗剤は使用しないでください。
●本機を水や液体に浸けないでください。
●本機を湿度の高い場所や、加湿機の近くでは使用しないでください。
●本機を直射日光や高温下では使用しないでください。
●本機を電子レンジやその他の加熱調理家電の周辺では使用しないでください。
●本機をホコリが多い場所では使用しないでください。
●水蒸気等で本機が湿った場合は直ちに電源を切り乾燥させた後に使用してください。
●本機の修理や分解をお客様の判断で行わないでください。
●可能であれば 1 カ月に 1 回、本機への充電を行ってください。

■保証期間 (After-sales Services)

ご購入後 12 カ月間です。